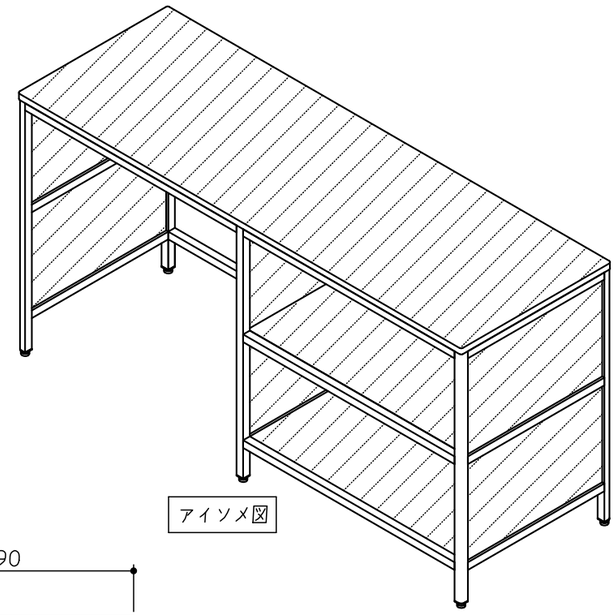

アイソメ図

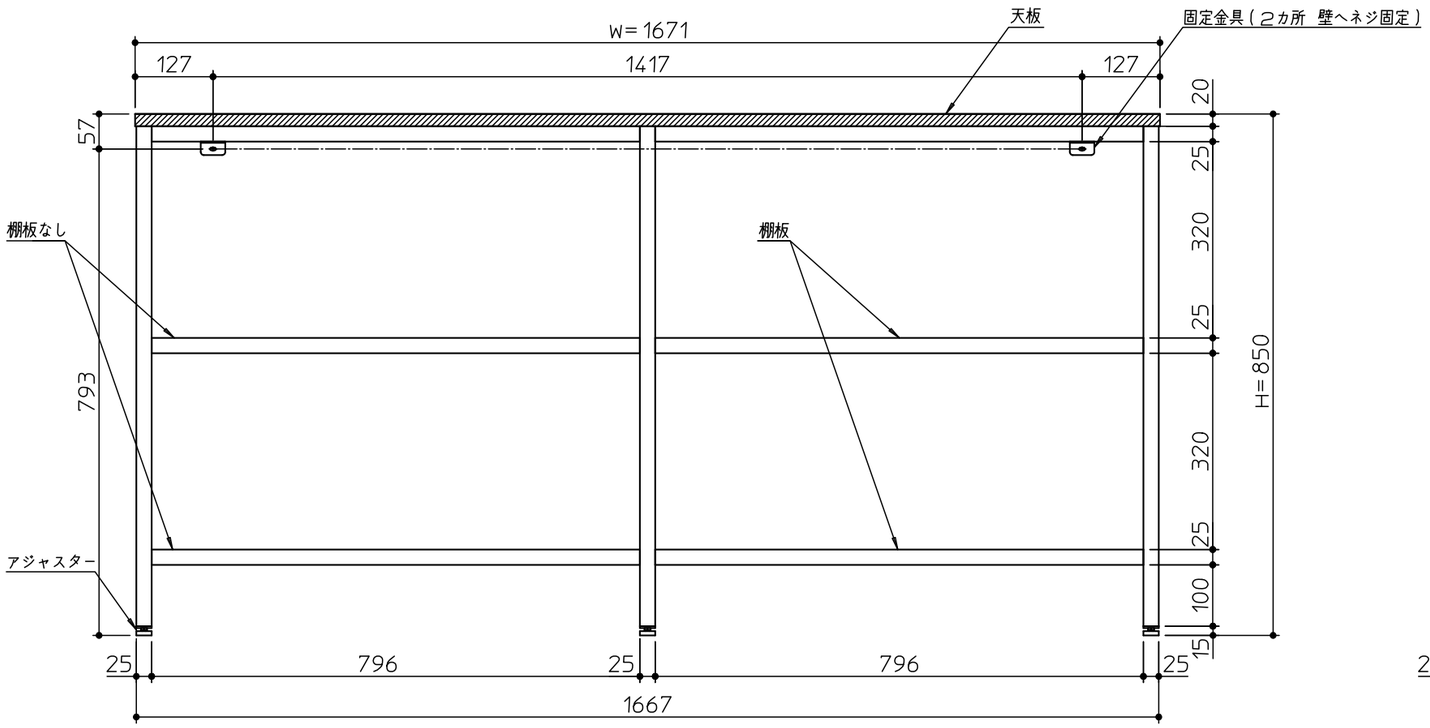

正面図

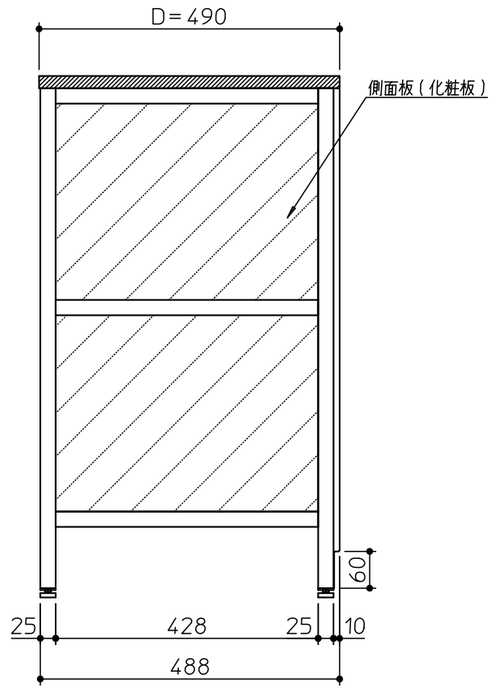

側面図

アルメタックス株式会社 ALMETAX	名称 ALCOLOLOランドリーユニット サイドカウンターW1670（右：棚/左：オーブン）姿図	尺度 1：10 葉番