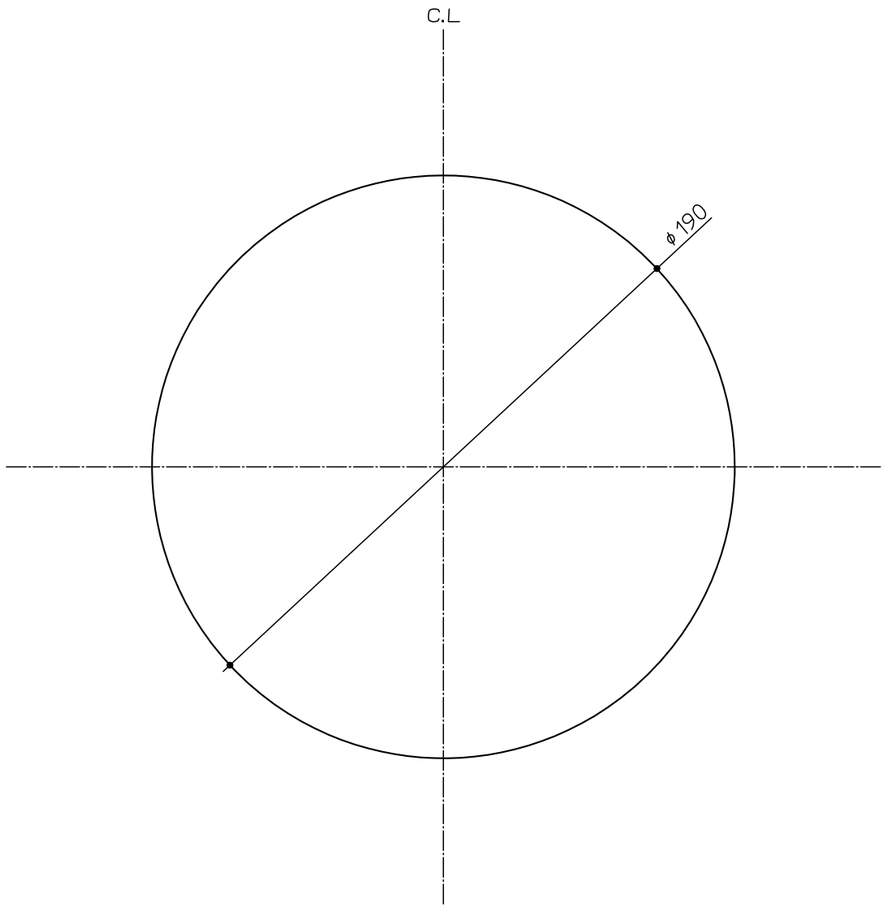

上面図

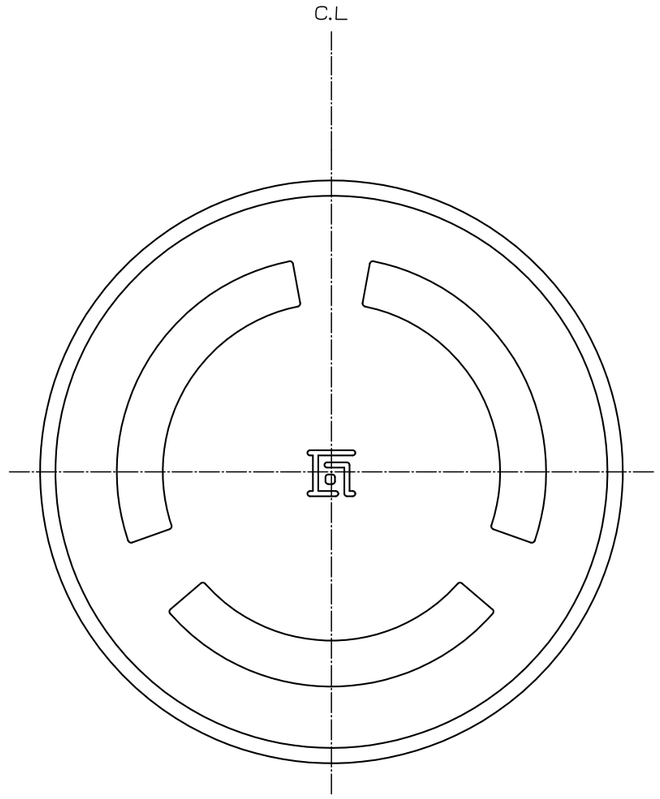

下面図

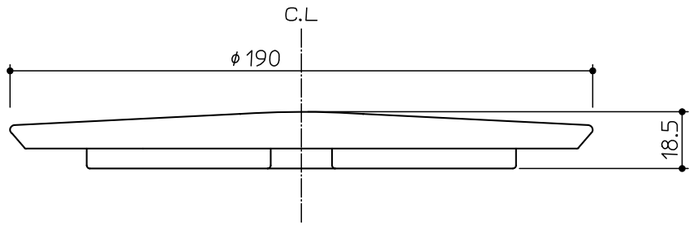

承認	検図	製図	材質(品番)	陶器
			硬度	
			仕上	
			質量	
			材質	

符号	名称	型番	材質	数量	備考
部品名	ALCOLOLO化粧蓋			尺度	1:2
型番		図番		葉番	

符号	日付	訂正者	承認	記事

ALMETAX アルメタックス株式会社